SZ5386

ZIGBEE 无线户外风速传感器

产品使用手册

文件版本：V23.8.26

SZ5386 系列风速传感器设计了 RS485、4-20mA、DC0-5V 等多种输出方式，是一种专门用以监测风速的传感器。传感器能够连续监测风速，同时将风速转换成 RS485、4-20mA 或 DC0-5V 等信号传输给关联设备。风速传感器采用铝合金材料，使用特种模具精密压铸工艺，尺寸公差甚小表面精度甚高，内部电路均经过防护处理，整个传感器具有很高的强度、耐候性、防腐蚀和防水性。电缆接插件为军工插头，具有良好的防腐、防侵蚀性能，能够保证仪器长期使用。可广泛应用于温室、环境保护、气象站、船舶、码头、重机、吊车、港口、码头、缆车、任何需要测量风速的场所。本产品根据输出方式不同，分为 3 种型号，其中 SM5386B 为 RS485 型、SM5386M 为 DC4-20mA 电流型、SM5386V 为 DC0-5V 电压型。

技术参数

技术参数	参数值
品牌	SONBEST/搜博
风速量程	0~30m/s
启动风速	0.2m/s
风速测量精度	±3%
外壳材质	铝材
通讯接口	ZIGBEE
无线频率	2.4G ISM
网络类型	Star network
网络容量	65535
供电电源	DC12~24V 1A
运行环境温度	-30~85℃

产品接线

请在断电线的情况下，按图示方法进行接线，如果产品本身无引线，线芯颜色供参考。

典型应用

风速传感器的应用是非常广泛的，根据现场实际需求选择不同信号输出的风速传感器。可广泛应用于温室，环保，气象、养殖、工地、风口等行业。

应用方案

■RS485接线方式

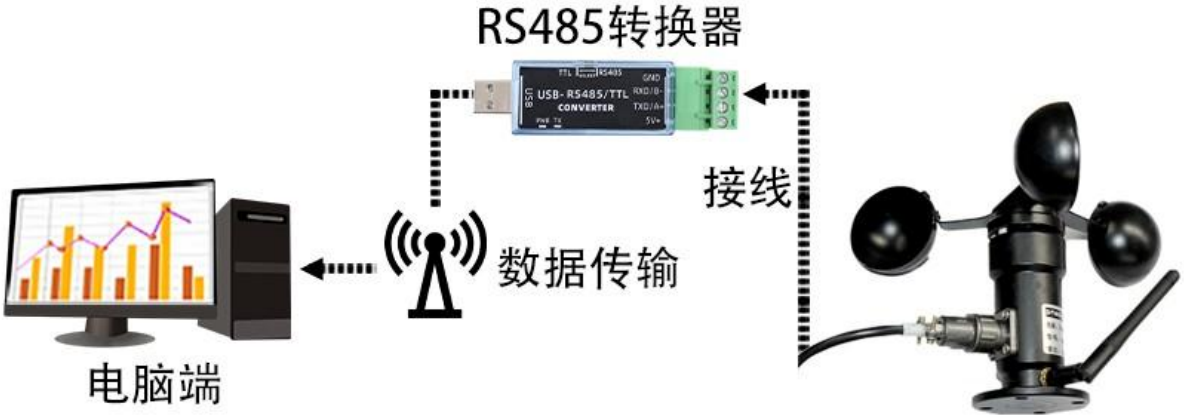

■电流接线方式

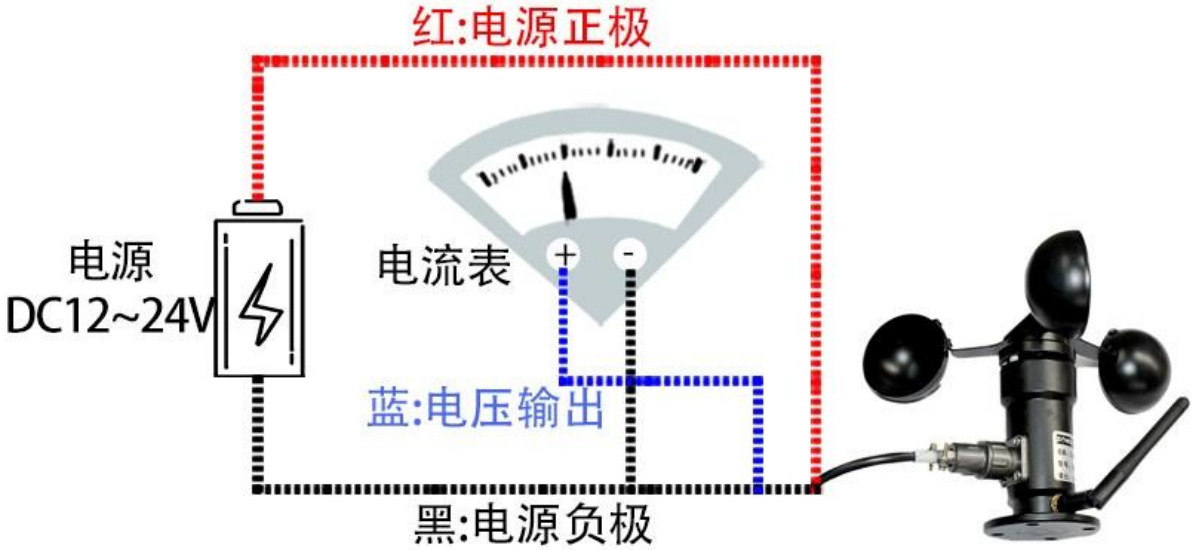

■电压接线方式

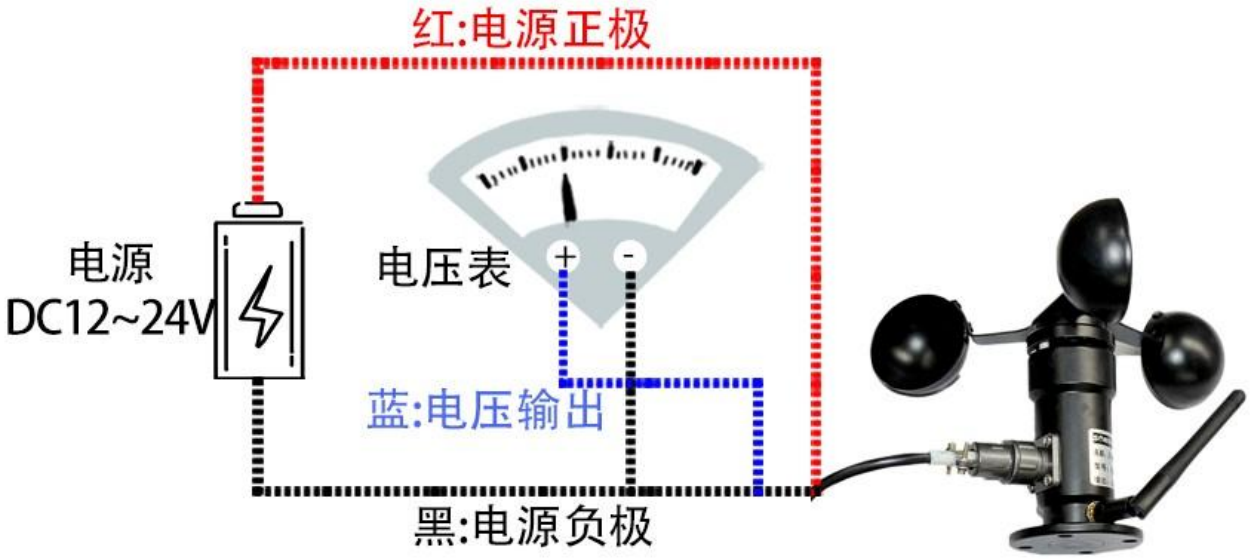

发货清单

SZ5386
风速传感器 侧出线
(不含电源)

温馨提示卡

合格证

通讯协议

由于设备仅有 ZIGBEE 无线通讯方式，用户通过无线透传的 ZIGBEE 透传模块方可对本通讯协议所涉及的参数进行读取与修改。产品使用 MODBUS-RTU 标准协议格式,所有操作或回复命令都为 16 进制数据。设备出厂时默认设备地址为 1，默认波特率为 9600,8,n,1，由于 ZIGBEE 传感器无法直接修改参数，一般按标配参数（2.4G 网络类型: 星型网,网 络 ID:0xFF）发货，若需要修改组网方式、网络 ID 等参数，需订货时说明。

1. 读取数据（ 功能码 0x03）

问询帧（十六进制），发送举例：查询 1#设备 1 个数据,上位机发送命令：01 03 00 00 00 01 84 0A 。

地址	功能码	起始地址	数据长度	校验码
01	03	00 00	00 01	84 0A

对于正确的问询帧，设备会响应数据：01 03 02 00 79 79 A6 ,响应格式：

设备地址	功能码	数据长度	数据 1	校验码
01	03	02	00 79	79 A6

数据说明:命令中数据为十六进制，以数据 1 为例，00 79 转为十进制数值为 121,假设数据倍率为 100，则真实值为 121/100=1.21，其它以此类推。

2. 数据地址表

组态地址	寄存器地址	寄存器说明	数据类型	值范围
40001	00 00	风速寄存器	只读	0~65535
40101	00 64	型号编码	读/写	0~65535
40102	00 65	测点总数	读/写	1~20
40103	00 66	设备地址	读/写	1~249
40104	00 67	波特率	读/写	0~6
40105	00 68	通讯模式	读/写	1~4
40106	00 69	协议类型	读/写	1~10
40107	00 6A	时间间隔	读/写	0~36000

上表中，寄存器地址为十六进制，比如 64 即十六进制 0X64。

免责声明

本文档提供有关产品的所有信息，未授予任何知识产权的许可，未明示或暗示，以及禁止发言等其它方式授予任何知识产权的许可?除本产品的销售条款和条件声明的责任 ， 其他问题公司概不承担责任。并且，我公司对本产品的销售和使用不作任何明示或暗示的担保，包括对产品的特定用途适用性，适销性或对任何专利权，版权或其它知识产权的侵权责任等均不作担保,本公司可能随时对产品规格及产品描述做出修改，恕不另行通知。

联系我们

公　司： 上海搜博实业有限公司
地　址： 上海市宝山区南东路 215 号 8 幢
中文站： http://www.sonbest.com
国际站： http://www.sonbus.com
SKYPE ： soobuu
邮　箱： sale@sonbest.com
电　话： 86-021-51083595 / 66862055 / 66862075 / 66861077